Manual; Please read page 2 first -->>
Manual; Veuillez lire la Page 2 en premier -->>

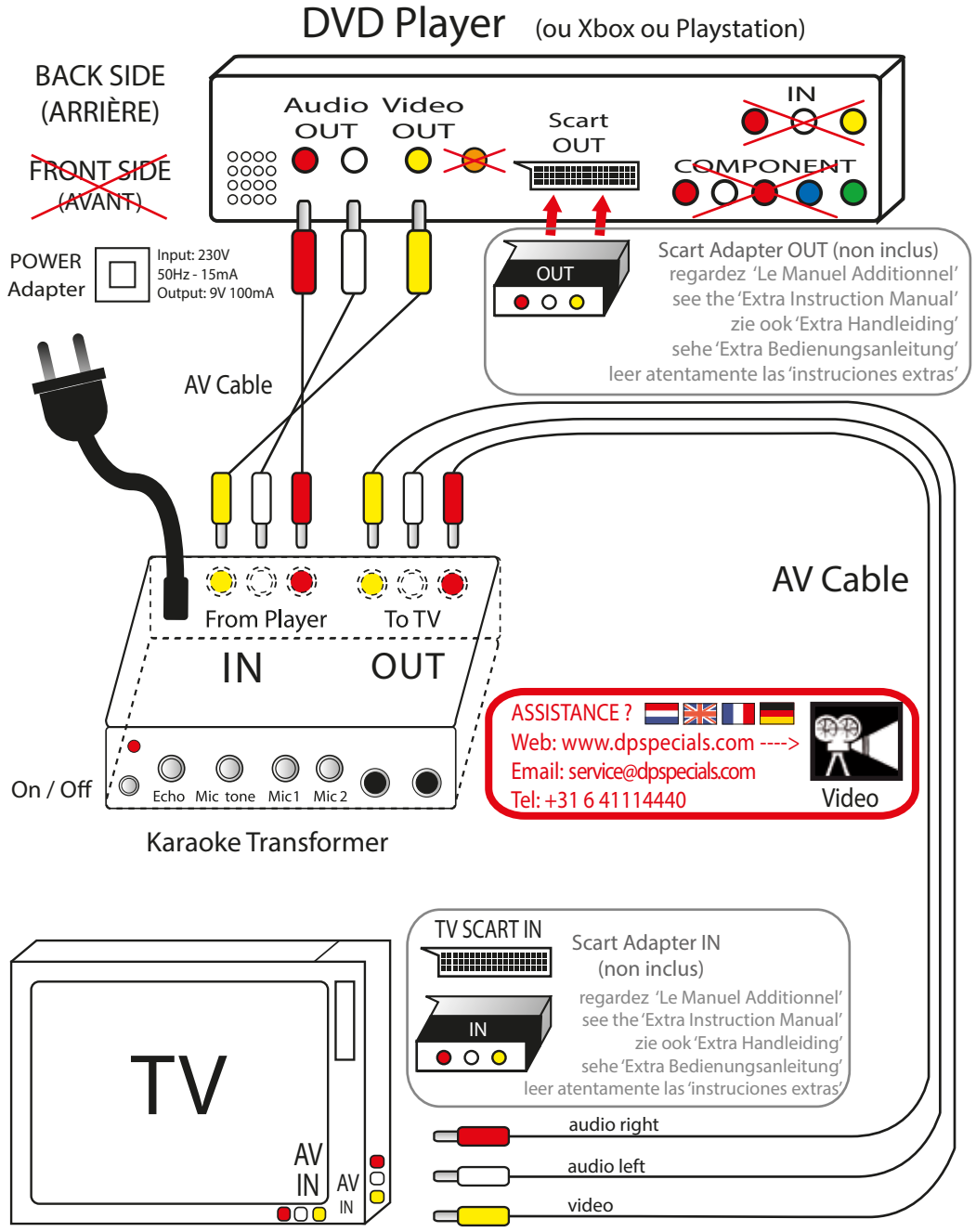

ENGLISH : IMPORTANT !!

1) First remove the current Scart and/or HDMI connection from your DVD Player to the TV ! You will make a new connection, while the video images will return to your screen after step 2:
2) After installation according to the enclosed drawing; Select the correct entrance on your television with the AV- or SOURCE- or TV INPUT button on your TV remote control. Do you receive only video images and sound DVD, but no sound from the Microphones on the TV after installation? This means there is still another connection from your DVD Player to the TV (see step 1). For easy installation you need to remove this other connection. The TV volume must be relatively high !
(For a TV with "built in" DVD Player, you will still need an external DVD player, Xbox or Playstation)

FRANÇAIS : IMPORTANT !!

1) Avant l'installation, veuillez svp enlevez la connexion péritel et/ou HDMI entre votre lecteur DVD et votre téléviseur, car vous allez devoir créer une nouvelle connexion ! Les images video retourneront sur votre ecran après l'etape 2 :
2) Ensuite veuillez svp Appuyer sur la touche AV ou SOURCE ou TV INPUT de votre télécommande TV , puis recherchez la chaîne AV correspondante.
Si vous recevez des images vidéo et des sons du DVD, mais aucun son des microphones a la télé, pensez svp à débrancher le cable qui relie habituellement votre lecteur DVD à votre télévision (étape 1).
Pour une installation facile vous devriez débrancher cette connexion !
Veuillez augmenter sensiblement le volume sonore de votre téléviseur !
(De plus si vous possédez une Télévision avec Lecteur DVD intégré, vous devrez utiliser un autre lecteur DVD indépendant, ou un Xbox ou une Playstation)

NEDERLANDS : BELANGRIJK !!

1) Verwijder eerst de bestaande Scart en/of HDMI verbinding van uw DVD Speler naar de TV. U gaat een nieuwe verbinding maken, waarbij het beeld op TV weer terugkomt ná stap 2:
2) Na de installatie volgens bijgaand schema; Afstemmen op de juiste ingang van de TV met de AV- of SOURCE- of TV INPUT knop op de afstandbediening van de TV.
Heeft u na de installatie wél beeld en geluid van de DVD maar géén geluid van de Microfoons op de TV ? Dan heeft u nog steeds een andere verbinding van uw DVD speler naar de TV(zie stap1) én stap 2 niet (goed) uitgevoerd.
Het volume van de TV moet relatief hoger staan dan normaal !
NB: Ook voor een TV met ingebouwde DVD Speler heeft u tóch een externe DVD Speler, of bijv. een Xbox of Playstation nodig

DEUTSCH : WICHTIG !!

1) Entfernen Sie erst die jetzige Scart und/oder HDMI Verbindung vom DVD Player zum TV ! Sie werden eine neue Verbinding machen, wobei das Bild erst wieder erscheint nach Schritt 2:
2) Nach der Installlation; Stimmen Sie Ihren Fernseher auf den richtigen Kanal ab mit der AV- oder SOURCE- oder TV INPUT Taste auf Ihrer TV Fernbedienung
Haben Sie nur Bild und Ton vom DVD aber kein Ton von den Microphonen auf dem Fernsehen?
Dann gibt es nóch immer eine andere Verbinding vom DVD Player zum TV(sehe Schritt 1) únd Schritt 2 nicht (gut) ausgeführt.
Das Lautstärkevolumen des TV´s sollte relativ hoch stehen !
NB: Auch für einen TV mit intergriertem DVD Player braucht man noch immer einen externen DVD Player, Xbox oder Playstation

ESPAÑOL : ¡IMPORTANTE!

1) ¡Primero, conecte los cables de corriente Scart (Euroconector) o HDMI del reproductor de DVD al televisor! Realizará una nueva conexión mientras que las imágenes de vídeo vuelven a la pantalla luego de realizar el paso 2:
2) Luego de realizar la instalación según el dibujo adjunto, seleccione la entrada correcta del televisor con el botón "AV" –o "SOURCE" [FUENTE]– o "TV INPUT" [ENTRADA DE TELEVISOR] del mando a distancia.
¿Recibe sólo imágenes y sonidos del DVD pero no desde los micrófonos del televisor luego de haber realizado la instalación? Esto significa que todavía existe otra conexión del reproductor de DVD al televisor (mirar paso 1). Para una fácil instalación, necesitará remover esta otra conexión. ¡El volumen del televisor debe estar relativamente alto!
(En el caso de un televisor con un reproductor de DVD "incorporado", necesitará, de todas formas, un reproductor de DVD externo, una Xbox o una PlayStation)

SLOVAK : DÔLEŽITÉ !

1) Najskôr odstráňte súčasné pripojenie vášho DVD prehrávača k TV ! Opäť pripojte, keď sa video obraz navráti na vašu obrazovku po dokončení kroku 2:
2) Po inštalácii podľa priloženého plánku; vyberte správny vstup na vašom televízore AV- či SOURCE- alebo TV INPUT tlačidlom na vašom TV ovládači.
Prijímate iba video obraz a zvuk DVD, ale ne zvuk z mikrofónov TV po inštalácii?
To znamená, že ešte existuje iné pripojenie z vášho DVD prehrávača do TV.
Pre jednoduchú inštaláciu musíte odstrániť toto druhé pripojenie.
(Pre TV s „vstavaným" DVD prehrávačom, budete potrebovať externý DVD prehrávač, Xbox či Playstation)
Pozn.: hlasitosť vášho TV zvuku musí byť relatívne vysoká!

PORTUGUÊS : IMPORTANTE !!

1) Primeiro remova a ligação Scart e/ou HDMI do seu leitor de DVD para a TV! Você vai fazer uma nova ligação e as imagens de vídeo irão voltar ao écran depois do passo 2:
2) Após a instalação de acordo com o desenho anexo; Seleccione a entrada correcta na sua televisão com o botão AV- ou SOURCE- ou TV INPUT botão do controle remoto da sua TV. **Você apenas recebe imagens de vídeo e som do DVD, mas nenhum som dos microfones da TV após a instalação?** Isto significa que ainda há outra ligação do seu leitor de DVD para a TV (veja o passo 1). Para uma instalação fácil você precisa remover essa outra ligação. O volume da TV deve ser relativamente alto!
(Para uma TV com leitor de DVD incluído, você vai precisar de um leitor de DVD externo, Xbox ou Playstation)

CZECH : DŮLEŽITÉ !!

1) Nejprve odstraňte stávající připojení vašeho DVD přehrávače k televizoru! Nové připojení vytvoříte, až se na vaši obrazovku vrátí obraz po ukončení 2. kroku.
2) Po instalaci, na základě přiloženého návodu (viz. obrázek), zvolte správný vstup na vašem televizoru pomocí tlačítka AV nebo SOURCE nebo TV INPUT na dálkovém ovládání.
Máte po instalaci pouze obraz a zvuk z DVD, ale žádný zvuk z televizních mikrofonů?
To znamená, že máte stále ještě jiné připojení vašeho DVD přehrávače k televizoru.
Pro jednodušší instalaci je třeba toto připojení odstranit.
(Pro televizor se zabudovaným DVD přehrávačem budete potřebovat externí DVD přehrávač, Xbox nebo Playstation.)
Poznámka: Hlasitost vaší televize musí být relativně vysoká!

SVENSKA: VIKTIGT!!

1) Ta först bort nuvarande anslutning från DVD-spelaren till TV-apparaten! Du ska göra en ny anslutning !.
2) Efter att ha utfört installationen enligt bifogad skiss, väljs rätt ingång till TV-apparaten med knapparna AV, TV Input eller SOURCE på TV-apparatens fjärrkontroll. **Tar du endast emot videobilder och videoljud från DVDn, men inget ljud från mikrofonerna efter installationen?**
Detta innebär att det fortfarande finns en annan anslutning från DVD-spelaren till TV-apparaten. För enkel installation måste du ta bort denna andra anslutning.
(För en TV med "inbyggd" DVD-spelare krävs det ändå en extern DVD-spelare, X-box eller Playstation)

SLOVENSKO : POMEMBNO!!

1) Najprej odstranite trenutni scart in/ali povezave HDMI iz vašega DVD predvajalnika na TV!! Naredili boste novo povezavo, medtem ko se bo video slika pojavila na zaslonu po koraku 2:
2) Po namestitvi glede na priloženo sliko; Izberite pravilni vhod na televizorju z AV- ali SOURCE- ali TV INPUT gumbom na vašem TV daljincu.
Ali sprejemate samo video in zvok iz DVD, vendar ni zvoka iz mikrofone na TV po namestitvi? To pomeni, da obstaja še ena povezava iz vašega DVD predvajalnika na TV (glej korak 1). Za enostavno namestitev morate odstraniti to drugo povezavo. Glasnost TV mora biti precej visoka! (Za TV z vgrajenim DVD predvajalnikom boste še vedno potrebovali zunanji DVD predvajalnik, Xbox ali Playstation)

DANSK: VIGTIGT!!

1) Først fjernes den nuværende forbindelse fra din DVD afspiller til TV'et! Du skal oprette en ny forbindelse !!
2) Efter installation ifølge den vedlagte tegning: vælg den korrekte indgang på dit fjernsyn med AV eller SOURCE knappen på fjernbetjeningen til dit TV.
Modtager du kun video billeder eller lyd fra DVD'en, men ingen lyd fra mikrofonerne efter installation? Det betyder at der stadig er en anden forbindelse fra din DVD afspiller til TV'et. For nem installation skla du fjerne denne anden forbindelse. (For TV med "indbygget" DVD afspiller, har du brug for en ekstern DVD afspiller, Xbox eller PlayStation)

HRVATSKI : VAŽNO!

1) Prvo uklonite trenutni scart i/ili veze HDMI iz Vašeg DVD playera na TV prijemniku! Napraviti ćete novu vezu, kada će se video slika pojaviti na zaslonu nakon koraka 2:
2) Nakon namještanja po uzoru na priloženu sliku: Odaberite pravilan ulaz na TV prijemniku s AV ili SOURCE ili TV INPUT tipkom na Vašem TV daljinskom upravljaču.
Primate li samo video i zvuk iz DVD playera, ali nema zvuka iz mikrofona na TV prijemniku nakon postavljanja? To znači da postoji još jedna veza iz Vašeg DVD playera na TV prijemnik (vidi korak 1). Za jednostavno namještanje morate ukloniti ovu drugu vezu. Glasnoća zvuka na TV prijemniku mora biti dosta visoka!
(Za TV prijemnik s ugrađenim DVD playerom, ćete svejedno trebati vanjski DVD prijemnik , Xbox ili Playstation)

NORSK: VIKTIG!!

1) Fjern først nåværende kobling mellom din DVD spiller og TV! Du skal lage en ny kobling !!
2) Etter installasjon iht vedlagt tegning; Velg riktig inngangsport på din TV med "AV" eller "SOURCE" knappen på fjernsynskontrollen til din TV.
Mottar du bare video bilder og lyd fra DVD spilleren, men ingen lyd fra Mikrofonene etter installasjonen? Dette betyr at det fortsatt er en annen kobling mellom din DVD spiller og din TV. For enkel installasjon må denne koblingen fjernes! (Du trenger ekstern DVD spiller, Xbox eller PlayStation, selv om du har TV med innebygd DVD spiller)

ΟΔΗΓΙΕΣ ΧΡΗΣΗΣ ! ΣΗΜΑΝΤΙΚΟ

βήμα 1
ΑΠΟΣΥΝΔΕΣΤΕ ΑΠΟ ΤΟ DVD PLAYER ΚΑΙ ΤΗΝ TV ΤΟ SCART (Η HDMI), ΕΦ ΟΣΟΝ ΤΑ ΕΧΕΤΕ ΣΥΝΔΕΣΕΙ ΠΡΟΚΕΙΤΑΙ ΝΑ ΚΑΝΕΤΕ ΜΙΑ ΝΕΑ ΣΥΝΔΕΣΗ ΚΑΙ ΘΑ ΕΧΕΤΕ ΕΙΚΟΝΑ ΜΟΛΙΣ ΟΛΟΚΛΗΡΩΣΕΤΕ ΤΟ ΒΗΜΑ 2
βήμα 2
ΑΦΟΥ ΟΛΟΚΛΗΡΩΣΕΤΕ ΤΗΝ ΣΥΝΔΕΣΗ ΤΗΣ ΣΥΣΚΕΥΗΣ ΟΠΩΣ ΠΕΡΙΓΡΑΦΕΤΑΙ ΣΤΟ ΣΧΕΔΙΑΓΡΑΜΜΑ, ΕΠΙΛΕΞΤΕ ΤΗΝ ΣΩΣΤΗ ΕΙΣΟΔΟ ΣΤΗΝ TV ΣΑΣ ΜΕ ΤΟ AV Η SOURCE Η TV INPUT ΑΠΟ ΤΟ ΤΗΛΕΧΕΙΡΙΣΤΗΡΙΟ ΤΗΣ ΤΗΛΕΟΡΑΣΗΣ ΑΝΤΙΜΕΤΩΠΙΣΗ ΠΡΟΒΛΗΜΑΤΩΝ ΕΧΕΤΕ ΟΛΟΚΛΗΡΩΣΕΙ ΤΗ ΣΥΝΔΕΣΗ,ΕΧΕΤΕ ΗΧΟ ΚΑΙ ΕΙΚΟΝΑ ΑΠΟ ΤΟ DVD PLAYER ΣΑΣ ΑΛΛΑ ΟΧΙ ΗΧΟ ΑΠΟ ΤΗΝ ΤΗΛΕΟΡΑΣΗ ΔΙΑ ΜΕΣΩ ΤΩΝ ΜΙΚΡΟΦΩΝΩΝ?
ΑΥΤΟ ΣΗΜΑΙΝΕΙ ΟΤΙ ΕΧΕΤΕ ΣΥΝΔΕΔΕΜΕΝΟ ΤΟ DVD PLAYER ΣΑΣ ΚΑΙ ΜΕ ΑΛΛΗ ΣΥΣΚΕΥΗ.ΠΑΡΑΚΑΛΩ ΑΠΟΣΥΝΔΕΣΤΕ ΑΠΟ ΤΟ DVD PLAYER .
ΓΙΑ TV ΜΕ ΕΝΣΩΜΑΤΟΜΕΝΟ DVD PLAYER,ΘΑ ΧΡΕΙΑΣΤΕΙΤΕ ΕΞΩΤΕΡΙΚΟ (ΑΥΤΟΝΟΜΟ) DVD PLAYER
Η ΗΧΗΤΙΚΗ ΣΤΑΘΜΗ ΘΑ ΠΡΕΠΕΙ ΝΑ ΕΙΝΑΙ ΣΧΕΤΙΚΑ ΥΨΗΛΗ

SUOMI : TÄRKEÄÄ!!

1) Poista ensin DVD-soittimesi ja televisiosi välinen johto! Tulet luomaan uuden yhteyden !!
2) Kun olet suorittanut asetuksen oheisen kuvan esittämällä tavalla, valitse televioosi oikea sisääntulokanava kaukosäätimesi AV- tai SOURCE-painikkeella.
Onnistuuko kuvan ja äänen vastaanottaminen DVD:ltä, mutta mikrofooneista ei kuulu ääntä asennuksen jälkeen? Tämä tarkoittaa, että DVD-soittimesi ja televiosi välillä on vielä yhteys. Sinun täytyy poistaa tämä yhteys asennuksen helpottamiseksi. (Mikäli televisiossasi on sisäänrakennettu DVD-soitin, tarvitset silti ulkoisen DVD-soittimen, Xbox:n tai PlayStationin)

ENGLISH : Additional user's manual – Karaoke Set

XTRA MANUAL !

Install the set exactly as indicated in the drawing* and make sure that you have removed all connections between the DVD player and the TV!**
This will simplify the adjustment to the correct AV input on your TV.
You also need to ensure that all plugs are correctly and firmly connected.

Does the TV show images, but you cannot hear the sound of the microphones?
You have not tuned in on the correct AV input of your TV.
Please read item 2 of the user's manual carefully.
Or
The volume has not been turned on or is set at a low volume.
You will hear the sound of the microphones through the speakers of your TV.
This is also the case when you use a Home Cinema Set!

How can I check whether I have tuned into the correct AV input on the TV?
Remove the yellow cable from the TV for a moment whilst the DVD is playing.
- When the images are no longer displayed, you have tuned in on the correct input
- When the images remain, you have not tuned in on the correct input.

You do not see any images after having removed the scart cable?
This is correct! As soon as you remove the scart cable, the images will disappear. The images will return as soon as you have selected the correct AV input by following step 2 with the use of the remote control of your TV (the images (video) are transported through the yellow cable.)
That is why it is advisable to let your DVD player play before selecting the correct input.
This only applies when there is one connection between the Karaoke Transformer and the TV, as indicated in the drawing. You have found the correct AV input when the images return to your screen.

***** What to do if your DVD player does not have red/white/yellow AV output plugs?**
You can also use the scart output of the DVD player! An OUTPUT scart adapter for your DVD player is not included in the Karaoke Studio and is available for approx. € 4. - at all audio stores.

*****Does your DVD player have 2 scart output plugs?**
Often only one of the two scart output plugs can be used!
The other scart output is meant for other equipment such as Media Boxes! That is why you need to use the scart output plug you always use(d) for your TV. This output is often indicated by "AV OUT" or "AV to TV".

***** What to do if your TV does not have any AV input (red/white/yellow) plugs?**
Then you also need to use the scart input of your TV, by using an INPUT scart adapter.
A scart adapter for your TV is not included in the Karaoke Studio and is available for approx. € 4.- at all audio stores.

Do you have a Home Cinema Set?
The sound from the microphones will come through the TV speakers and not through the Home Cinema speakers. That is why the volume of the TV must be switched on, at a slightly higher volume than normal.

Would you like to hear the sound of the microphones through the Home Cinema Set speakers?
To achieve this you would need an amplifier or a similar device with an audio (red/white) connection.
You then need to connect the red and white AV cables which are plugged into your TV to your amplifier.

Would you like to use the Xbox or Play station?
No problem! You just use your game console as a DVD player. Your game console will already have an AV cable (red/white/yellow). You just need to connect these to the input plugs of the Karaoke Transformer: "IN" from DVD Player. You will have one set of AV cable of the Karaoke Studio left over.

DEUTSCH : Extra Anleitung - Karaoke Set

XTRA MANUAL !

Installieren Sie das Set genau gemäß der Zeichnung * und stellen Sie sicher, dass Sie andere Verbindungen vom DVD-Spieler zum Fernsehgerät entfernt haben!**
Dies vereinfacht erheblich die Abstimmung des richtigen AV-Eingangs an Ihrem Fernsehgerät.
Überzeugen Sie sich ebenfalls davon, dass alle Stecker richtig und fest angeschlossen sind.

Empfangen Sie wohl ein Bild, doch keinen Ton der Mikrofone?
Sie haben noch nicht auf den richtigen AV-Eingang an Ihrem Fernsehgerät abgestimmt, lesen Sie nochmals aufmerksam Punkt 2 der Anleitung.
Oder:
Die Lautstärke des Fernsehgeräts ist noch nicht eingeschaltet oder zu niedrig eingestellt.
Der Ton der Mikrofone kommt nämlich über die Boxen des Fernsehgeräts.
Auch bei einem Home Cinema Set!

Wie kann ich prüfen, ob ich auf den richtigen AV-Eingang des Fernsehgeräts abgestimmt habe?
Indem Sie das gelbe Kabel kurz aus dem Fernsehgerät entfernen, während die DVD abgespielt wird.
- Fällt das Bild weg, haben Sie auf den richtigen Eingang abgestimmt.
- Bleibt das Bild stehen, haben Sie noch nicht auf den richtigen Eingang abgestimmt.

Empfangen Sie nach dem Entfernen des bestehenden Scartkabels kein Bild mehr?
Richtig! Sobald Sie das bestehende Scartkabel entfernen, erlischt das Bild.
Das Bild kehrt zurück, sobald Sie im 2. Schritt den richtigen AV-Eingang mit der Fernbedienung Ihres Fernsehgeräts gewählt haben. (Das Bild (Video) kommt durch das gelbe Kabel.)
Lassen Sie Ihren DVD-Spieler also schon mal laufen, bevor Sie den richtigen Eingang wählen.
Vorausgesetzt, Sie haben wie auf der Abbildung nur eine Verbindung über den Karaoke Transformer zum Fernsehgerät gemacht, haben Sie den richtigen AV-Eingang zu dem Zeitpunkt gefunden, in dem Sie wieder ein Bild empfangen.

*****Hat Ihr DVD-Spieler keinen rot / weiß / gelben AV-Ausgang?**
Sie können auch den Scartausgang Ihres DVD-Spielers benutzen!
Ein AUSGEHENDER Scartadapter für Ihren DVD-Spieler ist nicht beim Karaoke Studio inbegriffen und zum Preis von ca. € 4,- in allen Radio- und Fernsehgeschäften erhältlich.

*****Hat Ihr DVD-Spieler 2 Scartausgänge?**
Oft ist nur ein Scartausgang der einzig richtige!
Der andere Scartausgang ist des Öfteren für anderweitige Apparatur, wie Media Boxen!
Verwenden Sie darum den Scartausgang, den Sie immer für Ihr Fernsehgerät nutzen (genutzt haben).

Meistens ist dieser Ausgang mit "AV OUT" oder "AV to TV" gekennzeichnet.
*****Hat Ihr Fernsehgerät keinen AV-Eingang (rot/weiß/gelb)?**
Sie können auch den Scarteingang Ihres Fernsehgeräts benutzen.
Hierzu müssen Sie einen EINGEHENDEN Scartadapter verwenden:
Ein Scartadapter für Ihr Fernsehgerät ist nicht beim Karaoke Studio inbegriffen und zum Preis von ca. € 4,- in allen Radio- und Fernsehgeschäften erhältlich.

Besitzen Sie ein Home Cinema Set?
Der Ton der Mikrofone kommt über die Boxen des Fernsehgeräts und nicht über die Boxen des Home Cinemas, darum muss also auch die Lautstärke des Fernsehgeräts angeschaltet sein, und zwar etwas lauter als normalerweise.

Möchten Sie den Ton der Mikrofone über die Boxen des Home Cinema Sets empfangen?
Dann benötigen Sie einen Verstärker oder ein vergleichbares gerät mit einem Audio (rot/weiß)- Anschluss.
Sie schließen dann nur die zu Ihrem Fernsehgerät laufenden, roten und weißen, AV-Kabel an Ihren Verstärker an.

Möchten Sie eine Xbox oder Playstation benutzen?
Kein Problem! Sie nutzen Ihre Spielekonsole einfach als DVD-Spieler. Aus Ihrer Spielkonsole kommt schon ein AV-Kabel (rot/weiß/gelb). Dieses können Sie an den Eingang des Karaoke Transformers anschließen: ''IN'' des DVD-Spielers. Sie haben also einen Satz AV-Kabel des Karaoke Studios übrig.

NEDERLANDS : Extra Handleiding - Karaoke Set

XTRA MANUAL !

Installeer de set exact volgens de tekening* en zorg ervoor dat u andere verbindingen van de DVD speler naar de TV heeft verwijderd !**
Dit vergemakkelijkt het afstemmen op de juiste AV ingang op Uw TV aanzienlijk.
Zorg er tevens voor dat alle stekkers goed en stevig aangesloten zijn.

Heeft U wel beeld maar géén geluid van de microfoons?
U heeft nog niet afgestemd op de juiste AV ingang van uw TV, lees nogmaals aandachtig punt 2 van de gebruiksaanwijzing.
Of:
Het volume van de TV staat niet aan of niet hoog genoeg.
Het geluid van de microfoons komt namelijk over de boxen van de TV. Ook bij een Home Cinema Set !

Hoe kan ik controleren of ik op de juiste AV ingang van de TV heb afgestemd?
Door de gele kabel even uit de TV te verwijderen, terwijl de DVD wordt afgespeeld
- Valt het beeld weg dan heeft U op de goede ingang afgestemd
- Blijft het beeld staan dan heeft U nog niet op de juiste ingang afgestemd

Heeft U ná het verwijderen van de bestaande scartkabel geen beeld meer?
Dat klopt! Zodra U de bestaande scartkabel verwijdert, verdwijnt het beeld.
Het beeld komt terug zodra U bij de 2e stap de juiste AV ingang heeft geselecteerd met de afstandbediening van de TV. (Het beeld(video) gaat door de gele kabel.)
Laat Uw DVD speler dus alvast spelen alvorens U de juiste ingang gaat selecteren.
Mits U dus slechts één verbinding door de Karaoke Transformer naar de TV heeft gemaakt zoals op de tekening, heeft U de juiste AV ingang gevonden op het moment dat U weer beeld krijgt.

*****Heeft U géén rood / wit / gele AV Uitgang op Uw DVD speler?**
U kunt ook gebruik maken van de scartuitgang van de DVD speler !
Een UITGAANDE scartadapter voor Uw DVD speler zit niet bij de Karaoke Studio ingesloten en is voor ca. € 4,- te verkrijgen in alle audio winkels, maar eveneens gratis verkrijgbaar via service@dpspecials.com of www.dpspecials.com

*****Heeft u 2 scartuitgangen op uw dvd speler?**
Vaak is er maar één scartuitgang de enige juiste!
De andere scartuitgang is vaak voor andere apparatuur zoals Media Boxen van bijv KPN en UPC!
Gebruik daarom de scartuitgang die U altijd voor uw TV gebruikt(e).
Vaak is deze uitgang gemarkeerd met AV OUT of AV to TV

*****Heeft U geen AV ingang (rood/wit/geel) op Uw TV?**
U kunt ook gebruik maken van de scartingang van Uw TV.
Hiervoor dient U een INGAANDE scartadapter te gebruiken:
Een scartadapter voor Uw TV zit niet bij de Karaoke Studio ingesloten en is voor ca. € 4,- te verkrijgen in alle audio winkels, maar eveneens eenvoudig én gratis verkrijgbaar via de webiste www.dpspecials.com

Heeft U een Home Cinema Set?
Het geluid van de microfoons komt over de boxen van de TV, en niet over de boxen van de Home Cinema en dus moet ook het volume van de TV aan staan, en wel iets hoger dan normaal.

Wilt Uw het geluid van de microfoons op de boxen van de Home Cinema Set?
Dan heeft U een versterker nodig of ander vergelijkbaar apparatuur met een audio (rood/wit) aansluiting..
U sluit dan alleen de rode en witte AV kabels die Uw TV ingaan, aan op Uw versterker.

Wilt U gebruik maken van de Xbox of Playstation?
Geen probleem! U gebruikt Uw game console gewoon als DVD Speler.
Uit Uw Game Console komt reeds een AV kabel (rood/wit/geel).
Deze kunt U aansluiten op de ingang van de Karaoke Transformer : ''IN'' from DVD Player
U houdt dus één setje AV kabels van de Karaoke Studio over.

FRANÇAIS : Manuel additionnel de l'utilisateur – Système de karaoké

Installez le système exactement comme indiqué sur le schéma* et assurez-vous d'avoir retiré les branchements entre le lecteur DVD et le téléviseur !**
Cela simplifiera l'ajustement de la bonne entrée AV sur votre téléviseur.
Vous devez également vous assurer que les fiches soient bien connectées.

Le Téléviseur affiche des images, mais vous ne pouvez pas entendre le son des micros ?
Vous n'avez pas réglé la bonne entrée AV de votre téléviseur.
Merci de lire l'article 2 du manuel de l'utilisateur avec soin.
Ou
Le volume n'a pas été rallumé ou est réglé à un volume trop faible.
Vous entendrez le son des micros des haut-parleurs de votre téléviseur.
C'est également le cas lorsque vous utilisez un système de Home Cinéma.

Comment puis-je vérifier si j'ai réglé la bonne entrée AV sur le téléviseur ?
Retirez le câble jaune du téléviseur pendant un moment, pendant que le lecteur DVD tourne.
- Si les images ne s'affichent plus, vous avez réglé sur la bonne entrée
- Si les images restent affichées, vous n'avez pas réglé sur la bonne entrée.

Vous ne voyez pas d'images après avoir retiré le câble péritel ?
C'est normal ! Dès que vous retirez le câble péritel, les images vont disparaître. Les images vont revenir dès que vous aurez sélectionné la bonne entrée AV en suivant l'étape 2 à l'aide de la télécommande de votre téléviseur (les images (vidéo) sont transportées par le câble jaune).
C'est la raison pour laquelle il est recommandé de laisser votre lecteur DVD tourner avant de choisir la bonne entrée. Ceci ne s'applique que lorsqu'il y a un branchement entre le transformateur du karaoké et le téléviseur, comme indiqué dans le schéma.
Vous avez trouvé la bonne entrée AV lorsque les images reviennent sur votre écran.

***** Que faire si votre lecteur DVD ne possède pas de fiche de sortie AV rouge/blanche/jaune ?**
Vous pouvez également utiliser la sortie péritel du lecteur DVD ! Il n'y a pas d'adaptateur de SORTIE péritel avec le Karaoke Studio mais il est disponible pour environ 4 € dans tous les magasins audio.

*****Votre lecteur DVD possède 2 fiches de sortie péritel ?**
Souvent, seulement l'une des deux fiches de sortie péritel peut être utilisée !
L'autre sortie péritel est destinée aux autres appareils comme les boîtiers Média ! C'est la raison pour laquelle vous devez utiliser la même fiche péritel que celle que vous utilisez pour votre téléviseur.
Cette sortie est souvent indiquée par "AV OUT" ou "AV to TV".

***** Que faire si votre téléviseur ne possède pas de fiches d'alimentation AV (rouge/blanc/jaune) ?**
Vous allez alors devoir aussi utiliser l'entrée péritel de votre téléviseur, en utilisant un adaptateur péritel d'entrée. L'adaptateur péritel pour votre téléviseur n'est pas inclus dans le Karaoke Studio mais est disponible pour environ 4 € dans tous les magasins audio.

Vous avez un système de Home Cinéma ?
Le son des micros provient des haut-parleurs du téléviseur et non des haut-parleurs du Home Cinéma.
C'est la raison pour laquelle le volume du téléviseur doit être allumé, à un volume légèrement plus élevé que d'habitude.

Vous souhaitez entendre le son des micros dans les haut-parleurs du Home Cinéma ?
Pour cela vous il va vous falloir un amplificateur ou un dispositif similaire avec une connexion audio (rouge/blanc). Vous allez devoir ensuite connecter les câbles AV rouges et blanc qui sont branchés sur votre téléviseur à votre amplificateur.

Vous voulez utiliser une Xbox ou une Play station ? Pas de problème ! Vous devez juste utiliser votre console de jeu comme lecteur DVD. Votre console de jeu aura déjà un câble AV (rouge/blanc/jaune).
Vous devez juste les connecter aux fiches d'alimentation du transformateur du karaoké : "IN" du lecteur DVD. Il vous restera un câble AV livré avec le Karaoke Studio en plus.

ESPAÑOL : Manual de usuario adicional – Equipo de Karaoke

Instale el equipo exactamente según indica el dibujo* y asegúrese de haber desconectado** todas las conexiones entre reproductor DVD y el televisor.
Así será más sencillo seleccionar la entrada AV correcta en el televisor.
También tendrá que asegurarse de haber conectado correcta y firmemente todas las tomas.

¿Puede ver la imagen, pero no se oye el sonido de los micrófonos?
Todavía no ha encontrado la entrada AV correcta en el televisor.
Por favor, vuelva a leer con atención el punto 2 del manual de usuario.
O:
El volumen del televisor no está activado o está demasiado bajo.
El sonido de los micrófonos saldrá a través de los altavoces del televisor.
¡Ocurre lo mismo cuando utiliza un Home Cinema!

¿Cómo puedo saber si he seleccionado la entrada AV correcta en el televisor?
Desconecte el cable amarillo del televisor unos segundos mientras el DVD está en funcionamiento.
- Si la imagen desaparece, ha seleccionado la entrada correcta
- Si la imagen no desaparece, aún no ha seleccionado la entrada correcta

¿No se ve nada después de desconectar el euroconector?
¡Es normal! En cuanto desconecte el euroconector, la imagen desaparecerá.
Ésta volverá en cuanto seleccione la entrada AV correcta, en el paso 2, con ayuda del mando a distancia de su televisor (la imagen (vídeo) se transmite a través del cable amarillo).
Por este motivo es aconsejable poner en funcionamiento el reproductor de DVD antes de seleccionar la entrada correcta. Esto debe realizarse únicamente cuando exista una conexión entre el transformador del Karaoke y el televisor, tal y como se muestra en el dibujo.
Habrá seleccionado la entrada AV correcta cuando la imagen vuelva a verse en la pantalla.

*****¿Qué debe hacer si su reproductor de DVD no tiene un conector de salida AV rojo/blanco/ amarillo?**
También puede utilizar la salida de euroconector del reproductor de DVD.
No se incluye un adaptador de euroconector de SALIDA para su reproductor DVD en el Karaoke Studio.
Se puede comprar por unos 4 € en todas las tiendas de sonido.

*****¿Su reproductor de DVD tiene dos salidas de euroconector?**
Normalmente sólo se puede usar uno de las salidas de euroconector.
La otra salida de euroconector suele servir para otros equipos como Altavoces Multimedia por ejemplo.
Por eso, siempre debe usar la salida de euroconector que suele (solía) utilizar para su televisor.
Esta salida suele estar marcada con "AV OUT" o "AV to TV".

*****¿Qué debe hacer si su televisor no tiene conectores de entrada AV (rojo/blanco/amarillo)?**
En este caso tendrá que utilizar la entrada de euroconector de su televisor, usando para ello un adaptador de euroconector de ENTRADA.
No se incluye un adaptador de euroconector de SALIDA para su televisor en el Karaoke Studio.
Se puede comprar por unos 4 € en todas las tiendas de sonido.

¿Tiene un "Home Cinema"?
El sonido de los micrófonos saldrá a través de los altavoces del televisor y no de los altavoces del Home Cinema.
Por eso el volumen del televisor debe estar encendido y debe ajustarse con un volumen un poco más alto del normal.

¿Le gustaría escuchar el sonido de los micrófonos a través de los altavoces del Home Cinema?
Para conseguirlo, necesita un amplificador u otro equipo electrónico similar con una conexión audio (roja/blanca).
Después sólo tendrá que conectar los cables de AV blanco y rojo que salen del televisor en el amplificador.

¿Le gustaría utilizar la Xbox o la Playstation?
¡No hay problema! Simplemente utilice su consola como un reproductor DVD.
Su consola ya tiene un cable de AV (rojo/blanco/amarillo). Simplemente tendrá que conectarlo a las tomas de entrada del transformador de Karaoke: "IN" desde el reproductor de DVD.
Significa que queda libre un juego de cables de AV del Karaoke Studio.

PORTUGUÊS : Manual de utilizador adicional - Conjunto de Karaoke

Instale o equipamento exatamente como indicado no desenho * e certifique-se** de que removeu todas as ligações entre o leitor de DVD e a TV!
Isto irá simplificar o ajuste à entrada AV correta na sua TV.
Você também precisa de se assegurar que todas as fichas estão correcta e firmemente ligadas.

A TV mostra imagem, mas você não consegui ouvir som dos microfones?
Você não sintonizou a entrada AV correcta da sua TV.
Por favor, leia cuidadosamente o ponto 2 do manual de utilizador.
Ou
O som não está ligado ou está num volume baixo demais.
Você vai ouvir o som dos microfones através das colunas da sua TV.
Isto também é o que acontece quando você usa um Home Cinema Set!

Como posso verificar se sintonizei a entrada AV correta da TV?
Retire o cabo amarelo da TV por um momento enquanto o DVD está a reproduzir.
- Quando as imagens desaparecerem, sintonizou a entrada correta.
- Quando as imagens permanecemrem, não sintonizado a entrada correta.

Você não vê nenhuma imagem depois de retirar o cabo SCART?
Está correto! Assim que você remover o cabo SCART, as imagens irão desaparecer.
As imagens vão voltar assim que você selecionar a entrada AV correta com o controle remoto da sua TV, como indicado no passo 2 (as imagens (vídeo) são transportadas através do cabo amarelo).
É por isso que é aconselhável deixar o seu leitor de DVD reproduzir antes de selecionar a entrada correta.
Isto só se aplica quando há uma ligação entre o Transformer Karaoke e aa TV, como é indicado no desenho. Você encontrou a entrada AV correta quando as imagens regressam ao écran.

***** O que fazer se o seu leitor de DVD não tem saídas AV vermelho/branco/amarelo?**
Você também pode usar a saída SCART do leitor de DVD! Um adaptador para saída SCART para o seu leitor de DVD não está incluído no Karaoke Studio e está disponível para aprox. € 4. - em qualquer loja de áudio.

***** O seu leitor de DVD tem duas saídas SCART?**
Muitas vezes apenas uma das duas saídas SCART pode ser utilizada!
A outra saída SCART destina-se a outros equipamentos, tais como Media Boxes! É por isso que você precisa de usar a saída SCART que sempre usou (d) para a sua TV. Esta saída é frequentemente indicada por "AV OUT" ou "AV to TV".

***** O que fazer se a sua TV não tem qualquer entrada AV (vermelho/branco/amarelo)?**
Então você também precisa usar a entrada SCART da TV, usando um adaptador SCART.
Um adaptador para saída SCART para o seu leitor de DVD não está incluído no Karaoke Studio e está disponível para aprox. € 4. - em qualquer loja de áudio.

Você tem um conjunto de Home Cinema?
O som dos microfones vai sair pelas colunas da TV e não das colunas do Home Cinema. É por isso que o volume da TV tem de estar ligado a um volume um pouco acima do normal.

Gostaria de ouvir o som dos microfones através das colunas do conjunto Home Cinema?
Para tal, você precisa de um amplificador ou de um equipamento semelhante com uma ligação de áudio (vermelho/branco).
Então você precisa de ligar os cabos AV vermelho e branco que estão ligados à sua TV ao seu amplificador.

Gostaria de usar a Xbox ou Playstation?
Não há problema! Você apenas terá de usar a sau consola como um leitor de DVD.
A sua consola de jogo já terá um cabo AV (vermelho/branco/amarelo).
Você só precisa de os ligar à entrada no Karaoke Transformer: "IN" do leitor de DVD. Você terá um conjunto de cabos AV do Karaoke Studio que irá sobrar..

SVENSKA : Extra bruksanvisning - Karaoke Set

XTRA MANUAL !

Installera setet exakt enligt bilden* Se till att du har tagit bort andra förbindningar**
från DVD spelaren till TV apparaten!
Det här underlättar mycket när du ska hitta den korrekta AV ingången på din TV.
Se till att alla kontakter sitter bra och är väl anslutna.

Har du bild men inget ljud från mikrofonerna?
Då har du inte hittat den korrekta AV ingången på din TV,
Läs noggrant igenom punkt 2 i bruksanvisningen.
Eller:
Så är volymen på TV apparaten inte tillräckligt hög
Ljudet från mikrofonerna kommer genom TV högtalarna. Även med ett Home Cinema Set!

Hur kan jag kontrollera om jag har hittat den korrekta AV ingången på TV apparaten?
Genom att avlägsna den gula sladden ur TV apparaten, medans DVD skivan spelas.
- Försvinner bilden så har du hittat rätt AV ingång
- Är bilden kvar så har du inte hittat rätt AV ingång

Har du förlorat bilden efter att du har avlägsnat den befintliga scart kabeln?
Det är rätt! Så snabbt du har avlägsnat den befintliga scart kabeln så försvinner bilden.
Bilden kommer tillbaka direkt efter att du har följt steg 2 och hittat rätt AV ingång med fjärrkontrollen till TV:n.
(bilden (video) går genom den gula sladden.)
Låt därför DVD spelaren spela upp skivan innan du ska hitta den korrekta AV ingången.
Om du endast har gjort en förbindning mellan Karaoke omvandlaren och TV apparaten som bilden visar,
så ska du ha hittat den korrekta AV ingången så fort du får bild igen.

*****Har du inte någon röd/vit/gul AV utgång på din DVD spelare?**
Då kan du även använda scart utgången på DVD spelaren!
En UTGÅENDE scart adapter för din DVD spelare medföljer inte med Karaoke Studio men går
att inhandla för ca. € 4 [Sek 40] från alla
audio butiker, det går även att beställa en gratis via service@dpsspecials.com
*****Har du 2 scart utgångar på din DVD spelare?**
Oftast är bara en scart utgång den enda rätta!
Den andra scart utgången är ofta för andra apparater som mediaboxen!
Använd därför den scart utgången du alltid använder för din TV
Ofta är denna utgång markerad med AV OUT eller AV to TV
*****Har du ingen AV ingång (röd/vit/gul) på din TV?**
Då kan du även använda scart ingången på din TV
För detta ska du använda en INGÅENDE scart adapter:
En scart adapter för din TV medföljer inte med Karaoke Studio men går att inhandla för ca. € 4 [Sek 40] från alla
audio butiker, det går även att beställa en gratis via service@dpsspecials.com

Har du ett Home Cinema Set?
Ljudet från mikrofonerna kommer ut via TV högtalarna, inte via Home Cinema högtalarna, därför måste
även TV volymen vara på. Oftast lite högre än vanligt.

Vill du ha ljudet från mikrofonerna genom Home Cinema högtalarna?
Då behöver du en förstärkare eller någon annan liknande apparat med en Audio (röd/vit) anslutning.
Då kopplar du bara den röd/vita sladden mellan din TV och förstärkaren.
Vill du använda din Xbox eller Playstation?
Inga problem! Använd bara spelkonsolen istället för DVD spelaren.
Från din spelkonsol kommer en AV kabel (röd/vit/gul). Den här kabeln kan du ansluta till ingången
på Karaoke Omvandlaren som är markerad:
"IN" from DVD Player. Då har du alltså ett set med AV kablar från Karaoke Studio över.

CZECH : Doplňujúci návod na používanie – Karaoke súprava

Súpravu nainštalujte tak, ako je to uvedené v nákrese*** a zabezpečte, aby boli všetky
prepojenia medzi DVD prehrávačom a televízorom rozpojené!
Toto zjednoduší zvolenie správneho AV vstupu v televízore.
Musíte tiež dbať na to, aby boli všetky konektory správne a pevne pripojené.

Zobrazuje televízor obraz, ale nie je počuť zvuk z mikrofónov?
Nezvolili ste správny AV vstup na televízore.
Dôkladne si prečítajte 2. bod v návode na používanie.
Alebo
Nie je zapnutá hlasitosť, alebo je nastavená na nízku úroveň.
Zvuk z mikrofónov budete počuť cez reproduktory televízora.
Toto sa tiež môže stať, keď používate súpravu domáceho kina.

Ako môžem skontrolovať, či som zvolil správny AV vstup na televízore?
Počas prehrávania DVD prehrávača na chvíľu odpojte od televízora žltý kábel.
- Ak sa obraz prestane zobrazovať, zvolili ste správny vstup.
- Ak sa obraz zobrazuje, nezvolili ste správny vstup.

Po tom, čo ste odpojili SCART kábel, nevidíte žiaden obraz?
Toto je v poriadku! Hneď ako odpojíte SCART kábel, obraz zmizne. Obraz sa bude zobrazovať,
hneď ako zvolíte správny AV vstup podľa 2. kroku použitím diaľkového ovládača
televízora (obraz (video) sa prenáša žltým káblom).
Preto je vhodné, aby DVD prehrávač hral pred zvolením správneho vstupu.
Toto platí, len ak existuje jediné prepojenie medzi karaoke transformátorom a televízorom,
ako je to uvedené v nákrese. Keď sa obraz opäť na televízore objaví, našli ste správny AV vstup .

***** Čo robiť, ak DVD prehrávač nemá červený/biely/žltý AV výstupný konektor?**
Môžete tiež použiť SCART výstup DVD prehrávača. Výstupný (OUTPUT) SCART adaptér pre DVD prehrávač
nie je súčasťou vybavenia Karaoke Studio a dá sa zakúpiť približne za 4 € vo všetkých obchodoch so zvukovou technikou.

*****Má DVD prehrávač 2 výstupné (output) SCART konektory?**
Často sa dá použiť len jeden z dvoch výstupných SCART konektorov.
Druhý výstupný SCART konektor je určený na iné zariadenia ako napr. médiá box. Preto musíte použiť
výstupný SCART konektor, ktorý vždy používate na televízor. Tento konektor sa často označuje ako „AV OUT" alebo „AV to TV".

***** Čo robiť, ak televízor nemá žiaden AV vstupný (červený/biely/žltý) konektor?**
Potom musíte tiež použiť SCART vstup televízora, použitím vstupného (INPUT) SCART adaptéra.
SCART adaptér na televízor nie je súčasťou výbavy Karaoke Studio a dá sa zakúpiť približne za 4 € vo všetkých
obchodoch so zvukovou technikou.

Máte systém domáceho kina?
Zvuk z mikrofónov pôjde cez reproduktory televízora a nie cez reproduktory systému domáceho kina.
Preto musí byť hlasitosť na televízore zapnutá na vyššiu úroveň hlasitosti než zvyčajne.

Chceli by ste počuť zvuk z mikrofónov cez reproduktory systému domáceho kina?
Aby ste toto dosiahli, budete potrebovať zosilňovač alebo podobné zariadenie s prepojením zvuku (červené/biele).
Potom budete musieť pripojiť červený a biely konektor AV kábla, ktorý je pripojený do televízora, do zosilňovača.

Chceli by ste používať hernú konzolu Xbox alebo PlayStation?
Žiaden problém! Stačí použiť hernú konzolu ako DVD prehrávač. Herná konzola má AV kábel
(červený/biely/žltý). Musíte len pripojiť tento kábel do vstupných konektorov Karaoke transformátora: „IN" z DVD prehrávača.
Jeden AV kábel zariadenia Karaoke Studio ostane nepoužitý.

ITALIANO : Manuale d'uso integrativo - Apparecchio Karaoke

XTRA MANUAL !

Installare l'apparecchio esattamente come indicato nell'immagine* e assicurarsi di aver rimosso tutti i collegamenti**
tra lettore DVD e televisore! Ciò semplifica l'adattamento dell'entrata AV corretta al televisore.
È necessario assicurarsi che tutte le spine siano collegate correttamente e saldamente.

Il televisore mostra le immagini ma i microfoni non funzionano?
Non ha sintonizzato l'entrata AV corretta del televisore.
Si prega di leggere l'articolo 2 del manuale dell'utente attentamente.
O
Il volume non è acceso o è basso.
Sentirà il suono dei microfoni attraverso gli altoparlanti del televisore. Questo avviene anche con l'utilizzo dell'apparecchio Home Cinema!

Come posso fare per controllare se ho utilizzato l'entrata AV corretta del televisore?
Rimuova il cavo giallo dal televisore per un attimo mentre il DVD è acceso.
- Se le immagini non vengono più visualizzate, ha scelto l'entrata corretta.
- Se le immagini rimangono, non ha scelto l'entrata corretta.

Non vede alcuna immagine dopo aver rimosso il cavo scart?
È corretto! Quando viene rimosso il cavo scart, le immagini scompaiono. Le immagini riappariranno quando avrà selezionato l'entrata AV corretta
seguendo la fase 2 con l'uso del telecomando del televisore (le immagini (video) sono veicolate dal cavo giallo).
Ecco perché è consigliabile lasciare il lettore DVD acceso prima di selezionare l'entrata corretta.
Questo si fa solo dove c'è un collegamento tra il trasformatore del
Karaoke e il televisore, come indicato nell'immagine. Avrà trovato l'entrata AV corretta quando le immagini riappariranno sullo schermo.

***** Cosa fare se il lettore DVD non ha le spine rossa/bianca/gialla?**
Può anche utilizzare l'uscita scart del lettore DVD! Un adattatore con uscita scart per il lettore DVD non è incluso nel Karaoke Studio
ed è disponibile per circa € 4. – in tutti i negozi audio.
*****Il lettore DVD ha 2 spine scart?**
Spesso può essere utilizzata solo una delle due spine scart!
L'altra uscita scart viene utilizzata per altri dispositivi come ad esempio! Ecco perché deve essere utilizzata la spina scart
che viene usata per il televisore. Questa uscita è spesso indicata come "AV OUT" o "AV alla TV".
*****Cosa fare se il televisore non ha le spine AV (rossa/bianca/gialla)?**
Bisogna utilizzare l'entrata scart del televisore con un adattatore scart.
Un adattatore scart per il televisore non è incluso nel Karaoke Studio ed è disponibile, per circa € 4, in tutti i negozi audio.

Possiede un apparecchio Home Cinema?
Il suono dai microfoni passa attraverso gli altoparlanti del televisore e non attraverso gli altoparlanti dell'Home Cinema.
Ecco perché il volume del televisore deve essere abbastanza alto.

Vuole sentire il suono dei microfoni attraverso gli altoparlanti dell'apparecchio Home Cinema Set?
Per ottenere questo risultato serve un amplificatore o un dispositivo simile con un connettore audio (rosso/bianco).
Bisogna collegare i cavi AV rosso e bianco che sono inseriti nel televisore con l'amplificatore.

Vuole utilizzare la Xbox o la Play station?
Nessun problema! Basta utilizzare la game console come un lettore DVD. La game console avrà già un cavo AV (rosso/bianco/giallo).
Bisogna solo collegare questo alle spine del trasformatore del Karaoke: "IN" del lettore DVD.
Le rimarrà una serie di cavi AV del Karaoke Studio.

SLOVAK : Dodatečný uživatelský manuál – Sada pro Karaoke

Sadu nainstalujte přesně tak, jak je zobrazeno na obrázku *, a ujistěte se,**
že jste odstranili všechna připojení mezi DVD přehrávačem a TV!
Tím se usnadní nastavení správného AV vstupu na vašem televizoru.
Musíte se rovněž ujistit, že jsou všechny zástrčky správně a pevně zapojeny.

Je na vašem televizoru obraz, ale neslyšíte zvuk z mikrofonů?
Nedošlo k naladění na správný AV vstup na vašem televizoru. Přečtěte si,
prosím, pozorně bod 2 uživatelského manuálu.
Nebo:
Nebyl zapnut zvuk nebo je nastaven na nízkou hladinu.
Zvuk mikrofonů uslyšíte z reproduktorů na vašem televizoru. To se týká
rovněž případu, kdy používáte Home Cinema Set (sadu pro domácí kino)!

Jak mohu zkontrolovat, zda došlo k naladění na správný AV vstup na televizoru?
Z televizoru na chvíli odstraňte žlutý kabel, když hraje DVD přehrávač.
- Pokud obraz zmizel, pak jste se naladili na správný vstup.
- Pokud obraz zůstal, pak jste se nenaladili na správný vstup.

Nevidíte po odstranění Scart kabelu žádný obraz?
To je správně! Jakmile odstraníte Scart kabel, obraz zmizí. Obraz se vrátí
ihned po nastavení správného AV vstupu, a to podle bodu 2 za pomoci
dálkového ovladače pro váš televizor (obraz (video) je přenášen přes žlutý
kabel). Z tohoto důvodu je doporučeno před nastavením správného
vstupu nechat váš DVD přehrávač hrát.
Toto se vztahuje pouze na případ, že jde o jedno spojení mezi Karaoke
transformátorem a televizorem tak, jak je znázorněno na obrázku. Jakmile
se na obrazovku vrátí obraz, nalezli jste správný AV vstup.

***** Co dělat v případě, že váš přehrávač DVD nemá červené/bíle/žluté AV výstupy?**
Můžete rovněž použít scart výstup DVD přehrávače! Adaptér pro scart výstup
vašeho DVD přehrávače není součástí Studia Karaoke, ale lze ho pořídit za přibližně €4 ve
všech audio prodejnách.

*****Má váš DVD přehrávač 2 scart výstupy?**
Mnohdy může být použit pouze jeden ze dvou výstupů!
Druhý scart výstup je určen pro jiná zařízení, jako např. Media Boxes! Z
tohoto důvodu musíte použít stejný scart výstup, jaký používáte pro váš televizor.
Tento výstup je často označen jako "AV OUT" nebo "AV to TV".

***** Co dělat v případě, že váš televizor nemá žádné AV vstupy (červené/bílé/žluté)?**
Opět musíte použít scart vstup na vašem televizoru, a to pomocí adaptéru
pro scart vstup. Scart adaptér pro váš televizor není součástí Studia Karaoke, ale lze ho
pořídit za přibližně €4 ve všech audio prodejnách.

Máte sadu pro domácí kino?
Zvuk z mikrofonů přichází z reproduktorů televizoru, a nikoliv z
reproduktorů domácího kina. Z tohoto důvodu musí být zvuk televizoru
zapnut, a to na o něco málo vyšší hladinu než normálně.

Chtěli byste slyšet zvuk z mikrofonů z reproduktorů sady pro domácí kino?
K tomu budete potřebovat zesilovač nebo podobné zařízení s audio
připojením (červená/bílá). Poté budete muset připojit červené a bílé AV kabely na v
ašem televizoru k zesilovači.

Chcete používat Xbox nebo Play station?
Žádný problém! Použijte svou herní konzoli jako DVD přehrávač.
Vaše herní konzole již bude mít AV kabely (červené/bílé/žluté).
Musíte je pouze připojit ke vstupům transformátoru karaoke: "IN" z
DVD přehrávače. Zůstane vám pouze jedna sada AV kabelů Studia Karaoke

HRVATSKI : DODATNI PRIRUČNIK ZA UPOTREBU – Karaoke Set

XTRA MANUAL !

Postavite set točno onako kako je prikazano na skici* i provjerite jeste li uklonili sve veze između DVD playera i TV-a!**
To će pojednostaviti prilagodbu za izbor odgovarajućeg AV-ulaza na Vašem tv prijemniku.
Isto tako potrebno je osigurati da su svi priključci pravilno priključeni.

Prikazuje li TV sliku, ali ne možete čuti zvuk mikrofona?
Nemate namješten pravi AV ulaz na tv prijemniku.
Pažljivo pročitajte točku 2 priručnika za upotrebu ili
Zvuk nije uključen ili je postavljen na nisku jakost.
Zvuk mikrofona čuti ćete preko zvučnika tv prijemnika.
To vrijedi i u slučaju ako koristite kućno kino!

Kako mogu provjeriti jesam li priključen na odgovarajući AV ulaz na tv prijemniku?
Tijekom reproduciranja DVD-a na trenutak uklonite žuti kabel iz tv prijemnika.
- ako se slika ne prikaže, priključeni ste na pravilan ulaz
- ako slika ostane, niste priključeni na pravilan ulaz

Zašto ne vidim sliku, nakon što uklonim scart kabel?
Ovo je pravilno! Odmah nakon što uklonite scart kabel, slika nestane. Slika će se vratiti čim odaberete odgovarajući AV ulaz,
na način da slijedite korak 2 upotrebom daljinskog upravljača na tv prijemniku (slika (video) se prenosi uz pomoć žutog kabela).
Preporučljivo je da Vaš DVD player ostavite raditi prije nego što odaberete pravi ulaz.
Ovo vrijedi samo ako postoji samo jedna veza između uređaja Karaoke Transformer i tv prijemnikom – kao što je prikazano na slici.
Odgovarajući AV ulaz ste odabrali kada se slika vrati na zaslon.

***** Što učiniti ako Vaš DVD player nema crvenih/bijelih/žutih AV priključaka?**
Možete upotrijebiti i SCART izlaz DVD playera! SCART adapter za DVD playere nije uključen u
Karaoke Studio i raspoloživ je za otprilike tridesetak kuna u svim glazbenim trgovinama.

***** Ima li Vaš DVD player 2 scart izlaza?**
Često se može koristiti samo jedan od oba izlazna scart priključka.
Drugi scart izlaz je namijenjen drugo opremi, kao što su npr. medijski playeri! Ovo je razlog zašto morate upotrijebiti scart izlaz,
kojeg inače koristite za Vaš TV. Ovaj izlaz je često naveden s „AV OUT" ili „AV na TV".

***** Što učiniti ako Vaš TV nema nijedan AV ulaz (crveni/bijeli/žuti) priključak?**
U ovom slučaju ćete morati upotrijebiti scart ulaz na TV prijemniku uz pomoć ulaznog scart adaptera.
Scart adapter za Vaš TV nije uključen u Karaoke Studio i dostupan je za približno tridesetak kuna u svim glazbenim trgovinama.

Imate li kućno kino?
Zvuk iz mikrofona će biti reproduciran putem televizijskih zvučnika, a ne putem zvučnika kućnog kina.
Zbog toga je potrebno zvuk na TV-u pojačati na višu razinu nego uobičajeno.

Biste li htjeli čuti zvuk mikrofona putem zvučnika kućnog kina?
Kako biste to postigli, morate pojačalo ili slični uređaj povezati s audio (crvena/bijela) vezom.
Nakon toga morate povezati crvene i bijele AV kabele, koji su priključeni na Vš TV, na Vaše pojačalo.

Želite li upotrijebiti Xbox ili Play station?
Nema problema! Upotrijebite igraće konzole kao DVD player. Igraća konzola ima AV kabel (crveni/bijeli/žuti).
Povežite ih ulaznim priključkom na Karaoke Transformator: „IN" s DVD playera. Jedan komplet AV kablova Karaoke Studio
će ostati slobodan.

SLOVENSKO : Dodatni priročnik za uporabo - Karaoke Set

Namestite set točno tako, kot je navedeno v risbi *** in se prepričajte, da ste odstranili vse povezave med DVD predvajalnikom in TV!
To bo poenostavilo prilagoditev za izbiro pravilnega
AV-vhod na vašem televizorju.
Prav tako je treba zagotoviti, da so vsi vtiči pravilno in trdno priključeni.

Ali TV prikazuje sliko, vendar ne morete slišati zvok mikrofonov?
Nimate nameščen pravi AV vhod na televizorju.
Pozorno preberite točko 2 priročnika za uporabo.
ali
Zvok ni vklopljen ali pa je nastavljen na nizko jakost.
Zvok mikrofonov boste slišali prek zvočnikov televizorja.
To velja tudi v primeru, ko uporabljate domači kino!

Kako lahko preverim, ali sem priključen na ustrezni AV vhod na TV?
Med predvajanjem DVD-ja za trenutek odstranite rumeni kabel iz televizorja.
- če se slika ne prikaže, ste priključeni na pravilni vhod
- če slika ostane, potem niste priključeni na pravilni vhod.

Zakaj ne vidim slike, potem ko odstranim scart kabel?
To je pravilno! Takoj, ko odstranite scart kabel, slika izgine. Slika se bo vrnila takoj, ko boste izbrali pravilen AV vhod, tako da sledite
koraku 2 z uporabo daljinskega upravljalnika na televizorju (slika (video) se prenaša z rumenim kablom.)
Zato je priporočljivo, da pustite vaš DVD delujoč, preden izberete pravi vhod.
To velja le, če je le ena povezava med napravo Karaoke Transformer in televizijo, kot je prikazano na sliki. Pravi AV vhod ste izbrali,
ko se slika vrne na zaslon.

***** Kaj storiti, če vaš DVD predvajalnik nima rdeče/bele/rumenih AV priključkov?**
Lahko uporabite tudi SCART izhod DVD predvajalnika! SCART adapter za DVD predvajalnik ni vključen v Karaoke Studio in je na voljo za
pribl. 4 € v vseh glasbenih trgovinah.

***** Ali ima vaš DVD predvajalnik 2 scart izhoda?**
Pogosto se lahko uporablja samo eden od obeh izhodnih scart priključkov!
Drugi scart izhod je namenjen za drugo opremo, kot so na primer medijski predvajalniki! To je razlog, zakaj morate uporabiti scart izhod,
ki ga običajno uporabljate za vaš TV. Ta izhod je pogosto naveden z "AV OUT" ali "AV na TV".

***** Kaj storiti, če vaš TV nima nobenega AV vhoda (rdeče/bele/rumene) priključke?**
Potem boste morali uporabiti scart vhod na televizorju s pomočjo vhodnega scart adapterja.
Scart adapter za vaš TV ni vključen v Karaoke Studio in je na voljo za pribl. € 4 v vseh glasbenih trgovinah.

Ali imate domači kino?
Zvok iz mikrofona bo predvajan prek televizijskih zvočnikov in ne preko zvočnikov za hišni kino. Zato je treba vključiti zvok na
TV na nekoliko višjo nastavitev kot običajno.

Bi radi slišali zvok mikrofonov prek zvočnikov sistema za domači kino?
Da bi to dosegli morali ojačevalec ali podobno napravo, povezati z avdio (rdeča/bela) povezavo.
Potem boste morali povezati rdeče in bele AV kable, ki so priključeni na vaš TV, na vaš ojačevalnik.

Bi želeli uporabiti Xbox ali Play station?
Ni problema! Uporabite igralne konzole kot DVD predvajalnik. Igralna konzola bo že imela AV kabel (rdeča/bela/rumena).
Le povežite jih z vhodnimi priključki na Karaoke Transformator: "IN" iz DVD predvajalnika.
En komplet AV kabla Karaoke Studio bo ostal prost.

dp SPECIALS bv
www.dpspecials.com
SPECIAL TOYS & GIFTS